Kompjuterska grafika
- priprema za II kolokvijum -

1. Nacrtati figuru prikazanu na slici u razmjeri 1:1, tako da se:

- figura nalazi na lejeru *Crtež* kojem je pridružena crvena boja i puna linija debljine 0.50,
- osne linije nalaze na lejeru *Ose* kojem je pridružena žuta boja i crta-tačka linija.
- kotne linije nalaze na lejeru *Kota* kojem je pridružena zelena boja i puna linija.

Zatim kreirati tekstualni stil *Tekst* i pridružiti mu font Tahoma.
Figuru iskotirati kotnim stilom *Moj kotni stil* čije su karakteristike:

- kotni tekst treba da bude pozicioniran iznad horizontalnih, a ulijevo od vertikalnih kota, i da leži na kotnoj liniji na rastojanju 1.
- tekstualnom stilu kotnog teksta pridružiti tekstualni stil *Tekst*.
- visina kotnog teksta treba da bude 3.
- veličina strelica treba da bude 3.
- kotirane dimenzije treba da budu mjerene sa tačnošću na jednu decimalu.
- pomoćna kotna linija treba da prelazi glavnu kotnu liniju za 2.

Crtež smjestiti na format A3 u zadatoj razmjeri i izvući naznačene detalje.

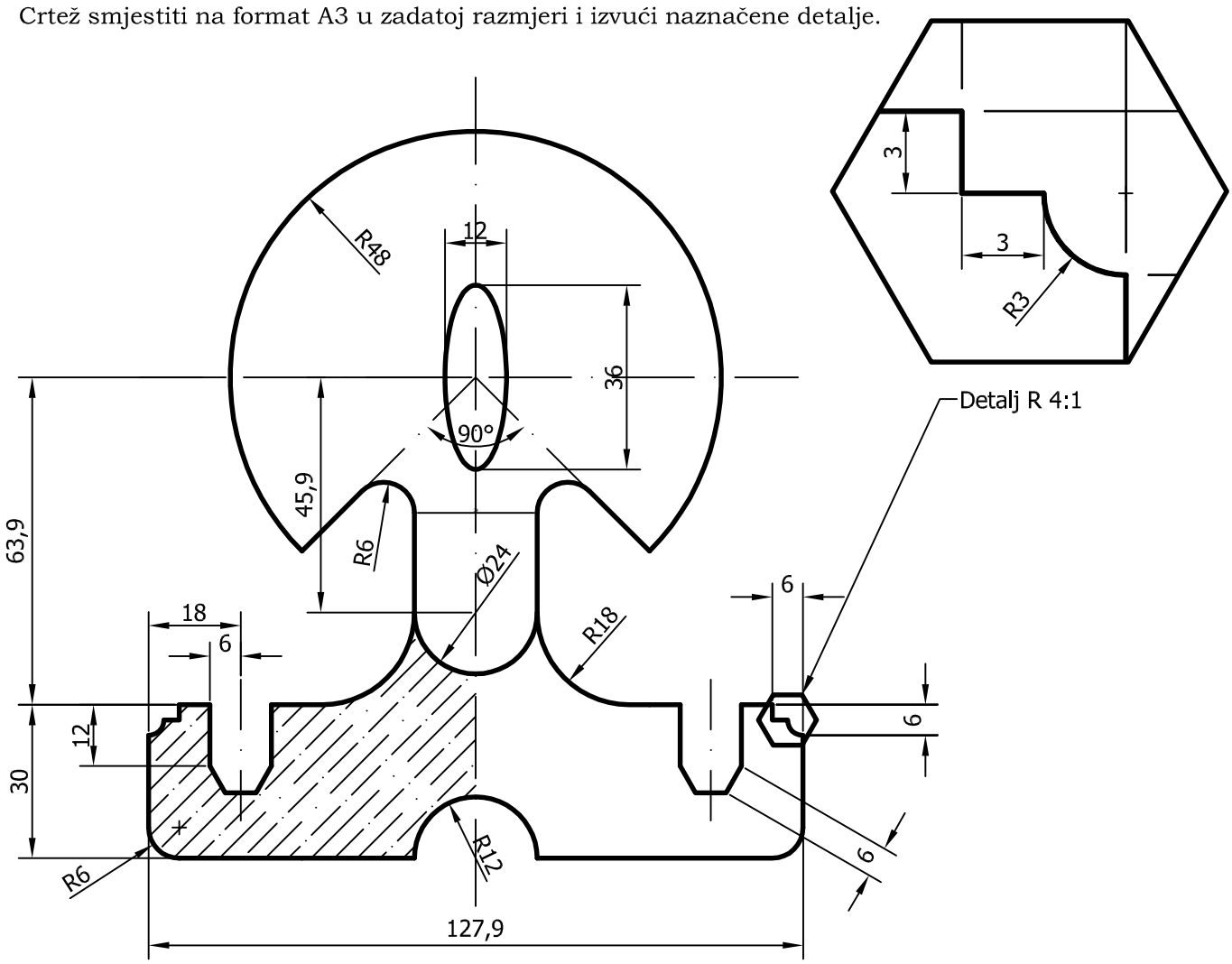

R 1:1